SW-502
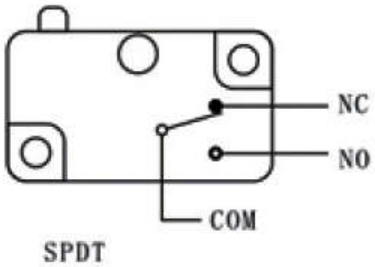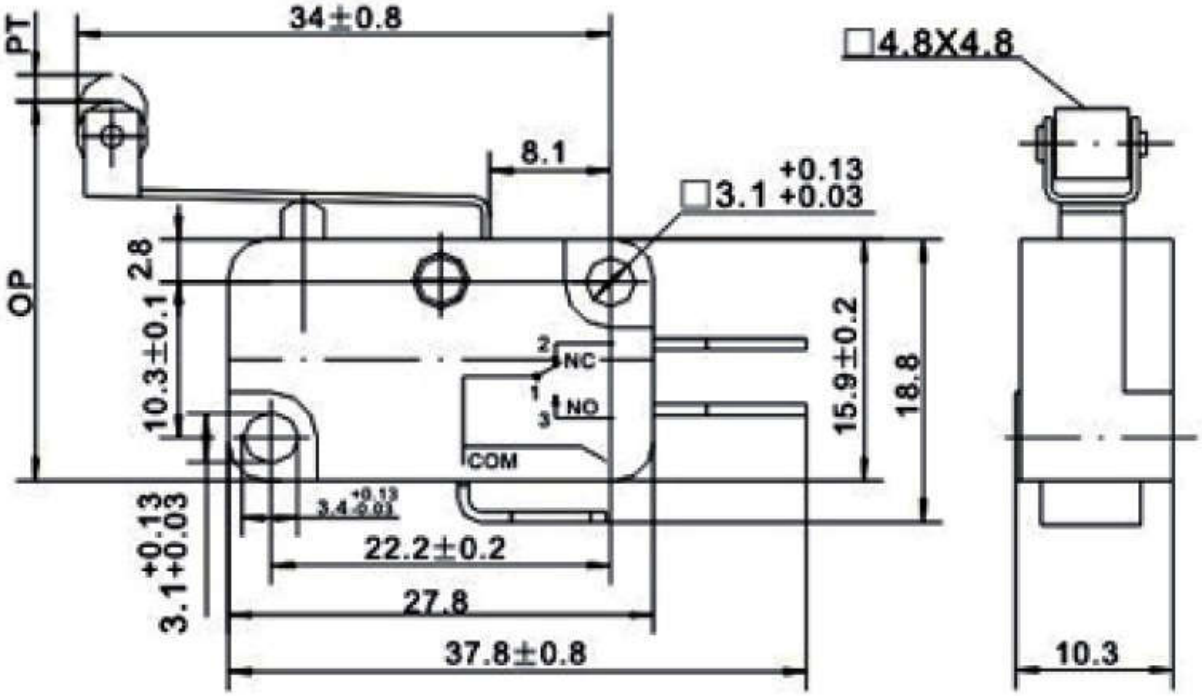
- Microsuiche de palanca con rodamiento (Roldana)
- Tipo SPDT
- Recorrido al accionarse: 4 mm
- Corriente y voltaje max.: 15 A @ 250 VAC ó 0.3 A @ 250 VDC. 15 A @ 125 VAC ó 0.6 A @ 125 VDC
- Resistencia de contacto max.: 30 mΩ
- Soporte del dieléctrico: 1000 VAC
- Resistencia del aislamiento min.: 100 MΩ
- Expectativa de vida: 200.000 operaciones como mínimo
- Fuerza de activación: 0.2 N a 1.5 N